DSN 系列行程可调不锈钢圆形气缸

C

● 产品特性

1、符合ISO6432国际标准；
2、一律附有磁性感应；
3、同心度高，稳定性佳；
4、行程调节可选A：25mm B:50mm。

● 订购代码

DSN	–	25	–	N	–	100	–	A	–	LB
型式 行程可调系列		内径 12 16 20 25 32 40		缓冲位置 R:轴端缓冲 H:尾端缓冲 B:两端缓冲 N:无缓冲		行程		可调行程 A:可调25mm B:可调50mm		配件 FA 前法兰 FB 后法兰 LB 脚架

● 技术参数

气缸内径	φ12	φ16	φ20	φ25	φ32	φ40
标准行程	25, 50, 75, 100, 125, 150, 175, 200, 250, 300					
可调范围	最大100mm					
工作媒体	已滤清之压缩空气（润滑或未润滑）					
缸管材质	不锈钢管					
使用压力范围	0.15-1.0MPa					
使用温度范围	-10~+60℃					

● 外形尺寸

● **DSN** _A型 (可调25mm)

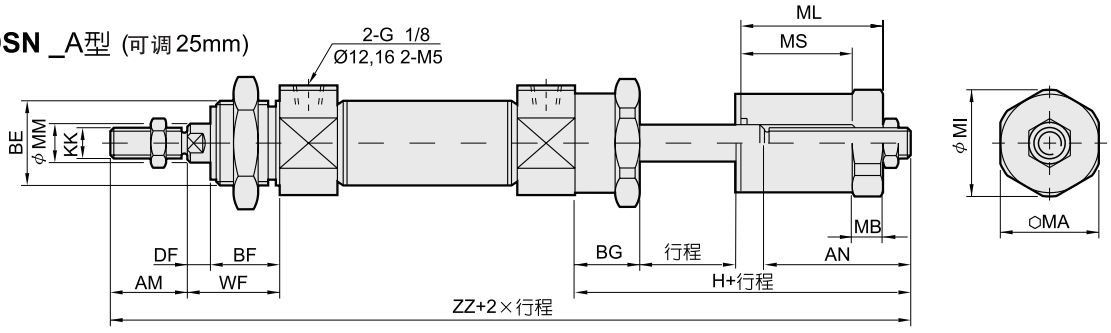

缸径	AN	AM	BE	BM	BG	BF	H	KK	MA	MB	MI	ML	MM	MS	WF	ZZ
φ12	41.5	16	M16×1.5	16	19	6	66.5	M6×1.0	14	6	—	40	6	31	22	155.5
φ16	41.5	16	M16×1.5	16	19	6	66.5	M6×1.0	14	6	—	40	6	31	22	162.5
φ20	45	20	M22×1.5	18	25	6	78	M8×1.25	22	8	24	43	8	33	24	181
φ25	46	22	M22×1.5	20	25	8	79	M10×1.25	22	8	24	45	10	35	28	193
φ32	46	23	M27×2.0	20	25	8	79	M10×1.25	27	10	29	45	12	35	28	202
φ40	50	23	M33×2.0	20	25	8	83	M14×1.5	32	10	35	47	16	35	28	206